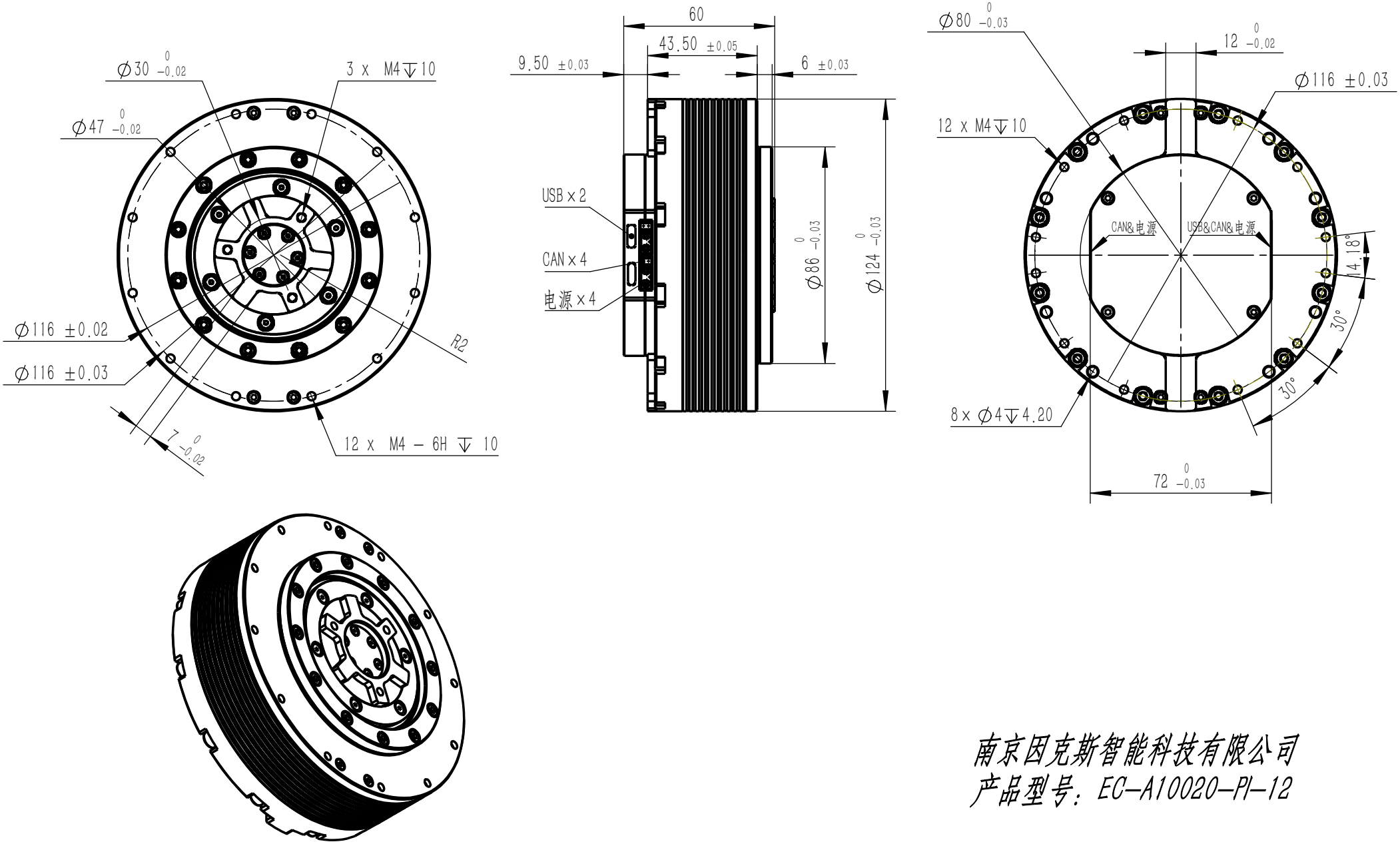

南京因克斯智能科技有限公司

产品型号：EC-A10020-PI-12