其余

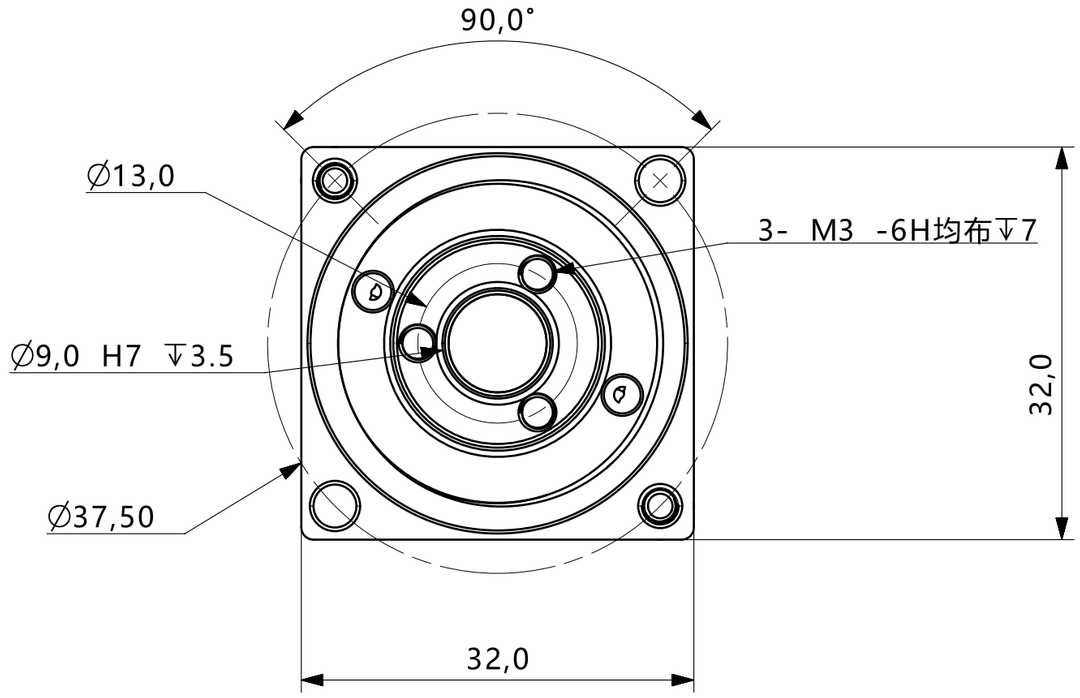

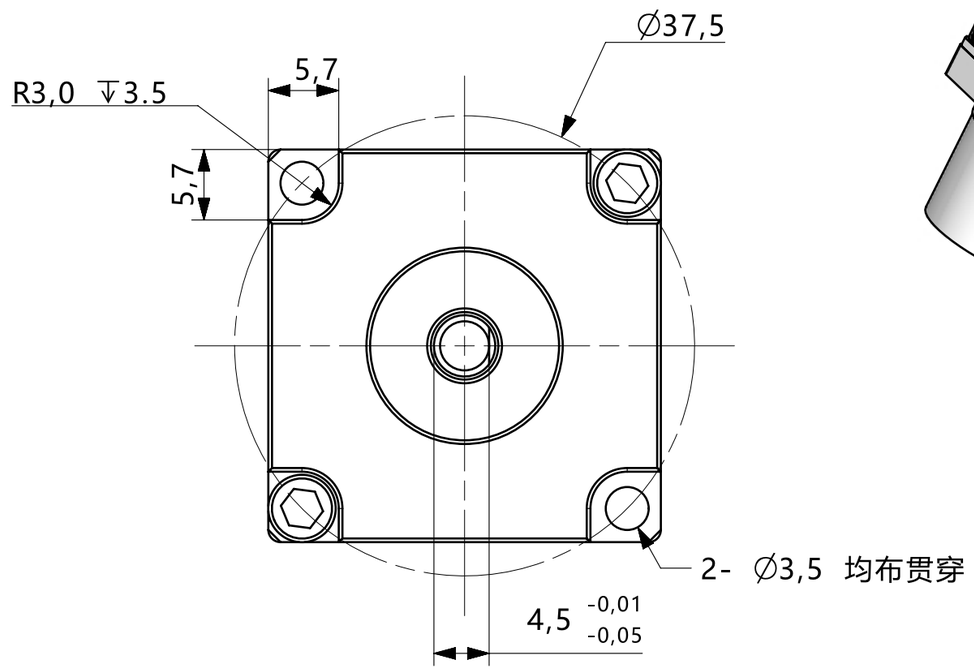

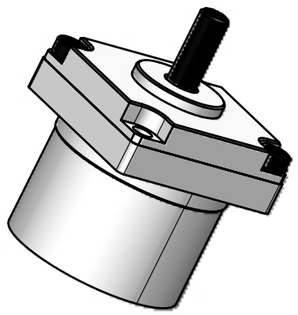

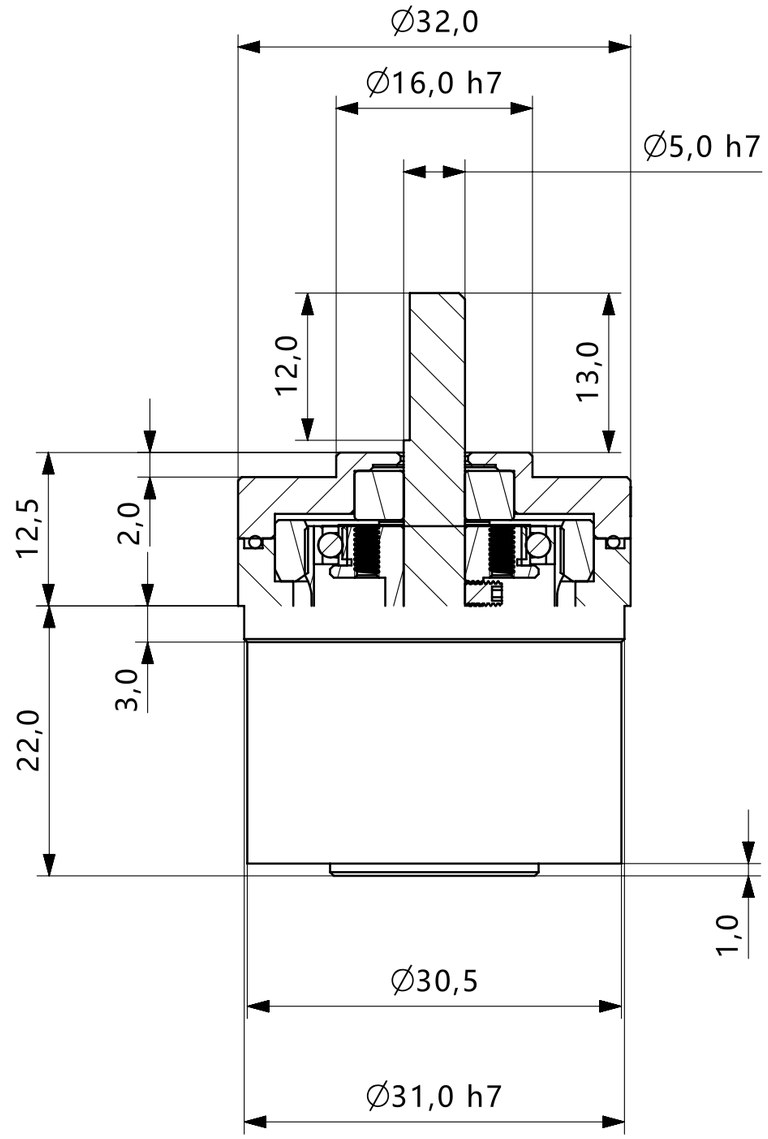

注释：

M2机米螺丝使用0.9内六角扳手

				MINI-FJ08	
标记	更改文件号	签 字	日期		图样标记 / 重 量 / 比 例
设 计		**250312A**			
校 对					共 页 / 第 页
审 核				**成品图**	
会 签					
批 准					

借通用件登记
描 图
校 描
旧底图总号
签 字
日 期